令和7年度

工　事　仕　様　書

1 工　事　名　　原市No.2マンホールポンプ場更新工事

2 工 事 場 所　　原市No.2マンホールポンプ場

3 工　　期　　契約締結日から令和9年1月29日まで

工　事 の 大　要	汚水ポンプ更新　3台(内予備機1台) 汚水ポンプ制御盤更新　1式

上尾市上下水道部下水道施設課

変更理由						
備　　考						
地　　区	県南（北本県土整備）		労務費補正	1.04	機械経費（賃料）補正	1.02
単価適用年月	令和07年07月01日付　公共					
工　　期	当初	自		至		
		日数				
	変更			至		
経費適用年月	公共　令和06年度					
主たる工種	下水道用機械設備・下水道用電気設備					
設　　計	当　初　金　額			変　更　金　額		
	工　事　価　格					
	消費税相当額					
	合　　計					
請　　負	工　事　価　格					
	消費税相当額					
	合　　計					
	請負増減額					
週休２日区分	4週8休補正（月単位）					

上尾市上下水道部下水道施設課

位　置　図

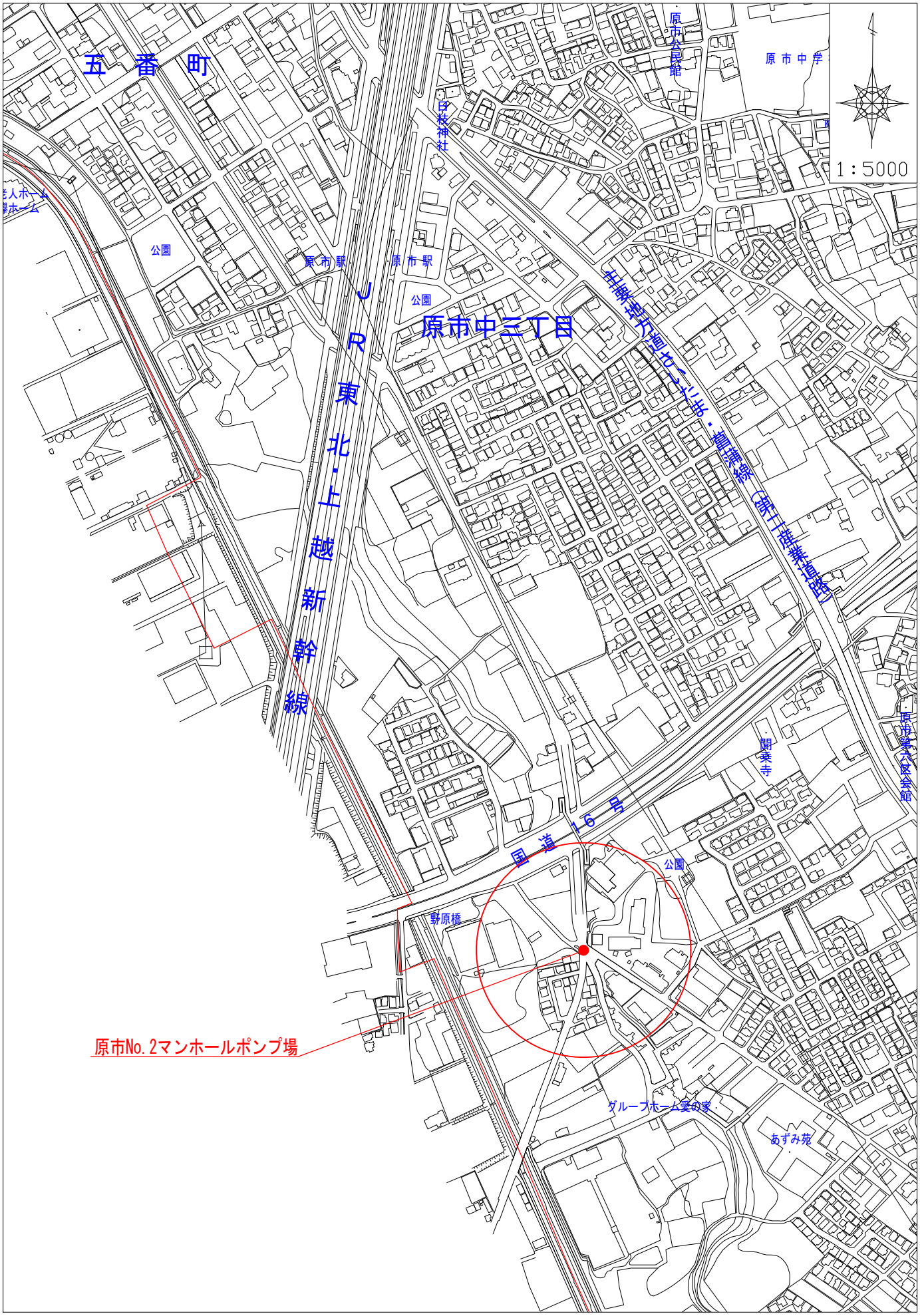
1：5000
五　番　町
原市公民館
原市中学
白桜神社
公園
原市駅
原市駅
公園
原市中三丁目
主要地方道北ノ内・上野線（第二建業道路）
ＪＲ東北・上越新幹線
国道１６号
関乗寺
原市第六区会館
公園
野原橋
原市No.2マンホールポンプ場
グループホーム愛の家
あずみ苑

工事場所

本工事費内訳書								
費目	工種	種別	細別　規格	数量	単位	単　　価	金額	摘　　要
原市No.2マンホールポンプ場更新工事								
本工事費								
	機械設備工							
		機器費						
			機器費	1	式			第1号一位代価表
			計					機器費
		直接工事費						
			輸送費	1	式			第2号一位代価表
			材料費	1	式			第3号一位代価表
			労務費	1	式			第4号一位代価表
			機械経費	1	式			第5号一位代価表
			仮設費(率)	1	式			

本工事費内訳書								
費目	工種	種別	細別　規格	数量	単位	単　　価	金額	摘　　要
			水替工	1	式			第6号一位代価表
			交通管理費	1	式			第7号一位代価表
			小計					仮設費
			計					直接工事費
		間接工事費						
			共通仮設費　(率)	1	式			
			準備費	1	式			第8号一位代価表
			安全費(積み上げ積算)	1	式			第9号一位代価表
			小計					共通仮設費
			現場管理費	1	式			
			小計					現場管理費
			据付間接費	1	式			
			計					間接工事費

本工事費内訳書								
費目	工種	種別	細別　規格	数量	単位	単　　価	金額	摘　　要
		据付工事原価		1	式			直接工事費＋間接工事費
		設計技術費						
			設計技術費	1	式			
		計(工事原価)						機器費+据付工事原価+設計技術費
		一般管理費等						
			一般管理費等	1	式			
			計					一般管理費等
機械設備工事価格				1	式			工事原価＋一般管理費等
	電気設備工							
		機器費						
			機器費	1	式			第10号一位代価表
			計					機器費

上尾市上下水道部下水道施設課

本工事費内訳書								
費目	工種	種別	細別　規格	数量	単位	単　　価	金額	摘　　要
		直接工事費						
			輸送費	1	式			第11号一位代価表
			労務費	1	式			第12号一位代価表
			機械経費	1	式			第13号一位代価表
			仮設費(率)	1	式			
			交通管理費	1	式			第14号一位代価表
			小計					仮設費
			計					直接工事費
		間接工事費						
			共通仮設費　(率)	1	式			
			準備費	1	式			第15号一位代価表
			小計					共通仮設費

上尾市上下水道部下水道施設課

本工事費内訳書								
費目	工種	種別	細別　規格	数量	単位	単　　価	金額	摘　　要
			現場管理費	1	式			
			小計					現場管理費
			据付間接費	1	式			
			計					間接工事費
		据付工事原価		1	式			直接工事費＋間接工事費
		設計技術費						
			設計技術費	1	式			
		計(工事原価)						据付工事原価+設計技術費
		一般管理費等						
			一般管理費等	1	式			
			計					一般管理費等
電気設備工事価格				1	式			機器費+工事原価+一般管理費等

上尾市上下水道部下水道施設課

本工事費内訳書								
費目	工種	種別	細別　規格	数量	単位	単　　価	金額	摘　　要
工事価格合計								機械設備工事価格+電気設備工事価格
消費税等相当額				1	式			10%
本工事費計								

第1号一位代価表								
費目	工種	種別	細別　規格	数量	単位	単　　価	金額	摘　　要
		機器費						
			水中汚水ポンプ 吸込スクリュー付タイプ φ80×0.45m3/min×11.6m×3.7kW	3	台			ガイドフランジFC250 吊上げチェーンSUS304 他付属品含む 内1台予備機
		計						機器費

第2号一位代価表								
費目	工種	種別	細別　規格	数量	単位	単　　価	金額	摘　　要
		輸送費						
			トラック（クレーン付） ベーストラック4t級		日			工場から工事場所まで（ポンプ、配管材料等） 4週8休補正
			運転手（一般）		人			工場から工事場所まで（ポンプ、配管材料等） 4週8休補正
			トラック（クレーン付） ベーストラック4t級		日			工場から工事場所まで（ポンプ、配管材料等） 4週8休補正　夜間
			運転手（一般）		人			工場から工事場所まで（ポンプ、配管材料等） 4週8休補正　夜間
		計						輸送費

第3号一位代価表								
費目	工種	種別	細別　規格	数量	単位	単　　価	金額	摘　　要
		材料費						
			ガイドホルダー SUS304	2	台			
			ガイドスタンド FC250	2	台			
			ベルマウス SUS304	2	個			
			基礎ボルト SUS304	1	式			2台分
			直管 80A SUS304 4m	2	本			
			直管 40A SUS304 5m	4	本			
			直管 25A SUS304 4m	1	本			
			溶接 チーズ配管 80A SUS304	1	個			
			溶接 エルボ配管 80A×90° SUS304	3	個			
			溶接 フランジ 80A×10K SUS304	13	枚			
			空気抜き弁 φ25 SUS304	2	本			

			φ80Aボール式逆止弁 JIS10K ステンレス鋼	2	個			
			φ80Aボール弁 JIS10K ステンレス鋼	2	個			
			パッキン、ボルトナット類	1	式			
		小計						直接材料費
			補助材料費	1	式			
		計						材料費

第4号一位代価表								
費目	工種	種別	細別　規格	数量	単位	単　　価	金額	摘　　要
		労務費						
			機器等据付工(ポンプ)					撤去・据付
			普通作業員		人			4週8休補正
			設備機械工		人			4週8休補正
			機械設備据付工		人			4週8休補正
			配管据付工 (ステンレス鋼鋼管)					撤去・据付
			配管工		人			4週8休補正 夜間
		計						労務費

第5号一位代価表								
費目	工種	種別	細別　規格	数量	単位	単　　価	金額	摘　　要
		機械経費						
		機械経費(率)		1	式			
		計						機械経費

第6号一位代価表								
費目	工種	種別	細別　規格	数量	単位	単　　価	金額	摘　　要
		水替工						
		バキューム車	強力吸引車運転工 (4t使用)		日			夜間
		計						水替工

第7号一位代価表								
費目	工種	種別	細別　規格	数量	単位	単　　価	金額	摘　　要
	交通管理費							
		交通管理費	交通誘導警備員B		人			昼間
		交通管理費	交通誘導警備員B		人			夜間
		計						交通管理費

第8号一位代価表								
費目	工種	種別	細別　規格	数量	単位	単　　価	金額	摘　　要
		準備費						
			産廃処分費	1	式			既設ポンプの運搬・処分費 既設配管の運搬・処分費含む
		計						準備費

第9号一位代価表								
費目	工種	種別	細別　規格	数量	単位	単　　価	金額	摘　　要
		安全費(積み上げ積算)						
			夜間作業時照明費用等	1	式			
		計						安全費(積み上げ積算)

第10号一位代価表								
費目	工種	種別	細別　規格	数量	単位	単　　価	金額	摘　　要
		機器費						
			制御盤 屋外防塵防雨装柱型 監視装置含む	1	面			
			水位計 投込圧力式 付属品含む	1	台			
		計						機器費

第11号一位代価表								
費目	工種	種別	細別　規格	数量	単位	単　　価	金額	摘　　要
		輸送費						
			トラック（クレーン付） ベーストラック4t級	1	日			工場から工事場所まで（制御盤等） 4週8休補正
			運転手（一般）	1	人			工場から工事場所まで（制御盤等） 4週8休補正
		計						輸送費

第12号一位代価表								
費目	工種	種別	細別　規格	数量	単位	単　　価	金額	摘　　要
		労務費						
			(制御盤)					撤去・据付 屋外防塵防雨装柱型 4週8休補正
			電気通信技術者		人			
			電気通信技術員		人			
			電工		人			
			(非常通報装置)					撤去・据付
			電気通信技術者		人			4週8休補正
			電工		人			4週8休補正
			(水位計)					撤去・据付
			電気通信技術者		人			4週8休補正
			電工		人			4週8休補正
		計						労務費

第13号一位代価表								
費目	工種	種別	細別　規格	数量	単位	単　　価	金額	摘　　要
		機械経費						
		機械経費(率)		1	式			
		計						機械経費

第14号一位代価表								
費目	工種	種別	細別　規格	数量	単位	単　　価	金額	摘　　要
	交通管理費							
		交通管理費	交通誘導警備員B		人			
		計						交通管理費

第15号一位代価表								
費目	工種	種別	細別　規格	数量	単位	単　　価	金額	摘　　要
		準備費						
			産廃処分費	1	式			既設制御盤等の運搬・処分費含む
		計						準備費

原市No.2マンホールポンプ場更新工事

特記仕様書

令和７年度

目　　次

第１章　概　　要

第２章　総　　則

第１節　　一般事項 4
第２節　　機械設備 6
第３節　　電気設備 7
第４節　　工事施工 10
第５節　　承諾図及び完成図書 11
第６節　　引渡し及び保証 11
第７節　　事前調査 11
第８節　　工場検査 11
第９節　　機器納入 12
第１０節　　既施設と関連工事 12
第１１節　　週休２日制適用工事 12

第１章　概　　要

１．工事名　　原市 No.2 マンホールポンプ場更新工事

２．工事場所　　原市 No.2 マンホールポンプ場（埼玉県上尾市大字原市 235-4）

３．工事概要　　汚水ポンプ更新　３台（内予備機１台）
　　汚水ポンプ制御盤更新　１式

４．整備内容
汚水ポンプ及び制御盤更新
① 既設ポンプ撤去及び新規ポンプ設置　等
② 制御盤更新作業　等
③ 試運転・調整　等

５．注意事項　　本工事を実施するにあたり、次にあげる事項に注意すること。
１）　工事施工するにあたっては、本市業務に支障を来さぬよう監督員と十分協議するとともに、労働安全衛生規則を厳守し、かつ第三者の安全確保のための措置をとるものとする。
２）工事施工においてやむを得なく騒音、粉塵等舞う可能性がある場合は早朝、深夜等は避け、事前に近隣住民に対して通知し、迷惑等かからぬよう努力すること。
３）　本作業において作業場所で使用する電力及び用水については、発注者より無償で支給する。ただし、使用に関しては監督員の許可を受けること。
４）　工事作業の工程について、監督員と十分協議の上行い、設備停止等の時間がある場合、できるだけ短くなるように努めること。
５）　交換作業がある場合は正確に行い、既設構成において不具合が生じないようにし、長期運転に十分に耐えられるものにすること。
６）　工事施工にあたり発生する現場発生品は、受注者が適正に処分すること。
７）　現場で電動工具等を使用する場合は、保護装置を介して施設の運転に影響を及ぼさない様にすること。
８）　作業中の不測の事態に備え、緊急連絡体制及び避難用具を完備等すること。
９）　本工事に関する不明事項については、監督員の指示を受けること。
10）　受注者は、関係機関と打合せを行い、交通安全に関する担当者、輸送経路、輸送機関、輸送方法、輸送担当業者、交通誘導警備員の配置、標識安全施設等の設置場所、その他安全輸送上の事項について計画をたて、作業の安全及び通行人等第三者への災害防止について十分に配慮し、安全対策を講じること。
11）　本工事で提出する報告書の他に「上尾市ストックマネジメント計画　調査表」に主要部品の健全度を記入し、提出すること。

第２章　総　　則

第１節　一般事項

１．適用範囲

(1)　この仕様書は、原市 No.2 マンホールポンプ場更新工事に適用する。

(2)　特記仕様書及び図面に記載された事項は、この特記仕様書を優先する。

２．関係法令等の遵守

(1)　受注者は、工事請負契約書、建設業法、騒音規制法、労働基準法、職業安定法、労働者災害保険法及びその他の関係法令、並びに関係官公署の許可条件を遵守し、工事の円滑な進行を計らなければならない。

尚、これらの諸法令の運用適用は、受注者の負担と責任において行う。

(2)　工事中、受注者の不注意、その他の原因による作業員の事故に関する一切の責任は受注者の責任であり、受注者の負担にて対応する。

３．適用規格

本工事の施工にあたっては、下記の規格規則等に準拠すること。

(1) 日本工業規格（JIS）

(2) 日本電機工業会標準規格（JEM）

(3) 日本電気規格調査会標準規格（JEC）

(4) その他関連の法規

４．疑義の解釈

(1)　仕様書及び設計図書に疑義を生じた場合は、発注者と協議し、必要に応じて設計変更を行うものとする。

(2)　仕様書、設計図書に明示されていない事項があるときは、協議を受け発注者が定めるものとする。

ただし、明示されていないものであっても、当設備の機能を生かすため、また責任施工上、当然必要と認められるものについては、受注者の責任において施工しなければならない。

５．書類の提出

関係書類の提出は発注者が別に示す様式により、指定期日までに行うものとする。

６．官公署等に対する手続

工事施工のため必要な官公署等への手続き等は、すみやかに受注者が行うものとする。これに要する費用は受注者の負担とする。尚、受注者は、その結果を監督員に報告しなければならない。

７．契約不適合

本工事は責任施工とするので、受注者の責に帰すべき施工上の契約不適合による事故、破損等が発生した時、受注者は無償で発注者の指定する期間内に補修又は交換しなければならない。

８．法定外の労災保険の付保

(1)　受注者は、本工事に従事する者の業務上の負傷等に対する補償に必要な金額を担保するため、法定外の労災保険に付さなければならない。

(2)　前項で定める保険契約を締結したときは、工事着手前までに、その証券の写しを発注者へ提出すること。

９．支払いについて

(1)　各会計年度における請負代金の支払いの限度額（以下「支払限度額」という）及び出来高予定額は次のとおりとする。

令和７年度　請負代金額の　　０％（程度）

令和８年度　請負代金額の１００％（程度）

(2)　本工事の前払金は、上尾市工事請負契約約款第４０条から第４１条までの規定に基づき、その請求に応じてこれを行う。

(3)　前払金は当該会計年度における支払限度額の１０分の４以内の額とし、１０万円未満の端数は切り捨てとする。

(4)　令和８年度における前払金は上尾市公共工事前金払要綱第１３条の規定に基づき、その使途発生時期よりも前に請求するものとする。なお、支払回数は１回とする。

第２節　機械設備

１．水中汚水ポンプ

数量：３台（内予備機１台）

機器仕様

形式：吸込スクリュー付タイプ

ポンプ口径：φ80mm

吐出量：0.45 ㎥/min

全揚程：11.6m

軸封方式：メカニカルシール

電動機：3.7kW×4P×200V×50Hz

主要材質

ケーシング：FC250 以上

サクションライナー：FC250 以上

羽根車：FCD450-10

主軸：SUS403

※日本下水道事業団編著「機械設備工事一般仕様書」に準じる

既設ポンプ製造業者名等（参考）

大平洋機工㈱

形式：D3K-SH-3.75

塗装

ポンプ内外面：タールエポキシ系塗装（ノンタール）

※日本下水道事業団編著「機械設備工事一般仕様書」に準じる

使用条件

使用目的：ポンプ井の汚水を汲み上げ圧送する。

使用条件：連続

設置場所：屋外

工場検査（社内・立会）

工場において、JIS 試験法（JIS B 8301、JIS B 8302）に基づき、性能試験（揚水量、揚程、出力、効率）を行い、試験成績表を提出すること。

特記事項

新規水中汚水ポンプの設置に伴い、予旋回漕の改築が必要となる場合、その改築にかかる費用はすべて受注者の負担とする。

第３節　電気設備

１．制御盤

数量：１面

機器仕様

形式：屋外防塵防雨装柱型

箱体材質：鋼板製

寸法：既設設計図書を参照し、納品図書において決定するものとする。

塗装：メラミン樹脂焼付塗装、静電粉体焼付塗装

塗装色：5Y7/1（外面内面共）

膜厚：外面 60μｍ以上、内面 40μｍ以上

器具類

(1)配線用遮断器　　1 式
(2)漏電遮断器　　2 個
(3)電磁開閉器　　2 個
(4)交流電圧計　　1 個
(5)交流電流計　　2 個
(6)変圧器　　3 個
(7)補助継電器　　1 式
(8)交互リレー　　1 式
(9)ヒューズ　　1 式
(10)進相コンデンサ　2 個
(11)切替開閉器　　1 式
(12)タイマー　　1 式
(13)積算時間計　　1 式
(14)表示灯　　1 式
(15)集合表示灯　　1 式
(16)操作スイッチ　　1 式
(17)監視装置　　1 式
(18)端子台及び内部配線　1 式
(19)その他必要なもの　　1 式

主要材質

鋼板　SS（一般構造用圧延鋼材）

組枠　SS（一般構造用圧延鋼材）

使用条件

使用目的：汚水マンホールポンプ場の制御を行う。

使用条件：連続

設置場所：屋外

工場検査（社内・立会）
各機器は設計完了後、工場にて検査を行い、検査記録を速やかに監督員まで提出すること。
また、工場検査においては、メーカー基準等に基づき、システム機能（表示項目、制御出力、設定出力等）の確認及び耐圧試験、動作試験を行い、試験成績表を提出すること。

２．水位計
数量　１台
機器仕様
形式：投込圧力式
測定範囲：0～6800 ㎜
液質：一般汚水
材質：本体 SUS316
精度：±1% F.S.at23℃
電源：AC100V または AC200V、50Hz または 60Hz
出力信号：6 出力程度

主要材質
水位センサハウジング：SUS316
センサ部：セラミック
重錘：SUS316
O リング：フッ素ゴム
ケーブル：PVC 絶縁、PVC シース
ケーブル保持具：SUS304

既設水位計製造業者名等（参考）
川鉄アドバンテック㈱
形式：SL-130C

付属品
水位変換器　１個
専用ケーブル　１式
吊下チェーン　１式
その他必要なもの　１式

使用条件
使用目的：マンホールポンプ内の水位を測定する。
使用条件：連続
設置場所：屋外

摘要：検査は現地にて試運転実施による。

３．監視装置

数量　１台

機器仕様

取付場所：制御盤内

準拠規格：電気通信事業法　端末設備等規則

通信回線：アナログ等

入力点数：アナログ　4ch 以上

通報先種別：音声、FAX 等

蓄積データ項目：通報履歴等

電源：AC100V または AC200V、50Hz または 60Hz

停電補償時間：停電時 1 時間待機後、3 回の通報動作等

既設監視装置製造業者名等（参考）

NEC プラットフォームズ㈱

形式：コルソス CSDX

付属品

アンテナ　１式

専用ケーブル　１式

その他必要なもの　１式

使用条件

使用目的：既設と同様に音声、FAX 等で通報ができるものとする。

使用条件：連続

設置場所：屋外

摘要：検査は現地にて試運転実施による。

第４節　工事施工

１．一般事項

受注者は、常に工事の進捗状況について注意し、予定の工事工程と比較検討して、工事の円滑な進行を図らなければならない。

また、本工事は、既存設備を稼働させながらの修繕工事であることから、既存設備を十分調査の上、既設施設の設計思想を理解し施設全体の機能に支障がないように施工手順を検討し、施工を行うこと。

各機器は、本仕様書に示された仕様条件に対して十分性能を発揮するのは勿論、耐久性、維持管理、安全性を考慮した構造とし、運転が確実で操作の容易なものでなければならない。

２．写真撮影

(1)　受注者は、監督員の指示にしたがい施工前、施工中、完成後の状況が対照できるように、工事過程をデジタルカメラで撮影しなければならない。

(2)　工事完成後外部から明視できなくなる箇所の施工状況、重要な工事段階、出来形部分及び寸法等が確認できるように撮影し、監督員が、随時閲覧できるよう整理、編集するとともに写真帳として、現場に備えて置き、工事完成後、監督員に提出しなければならない。

(3)工事仕様書に書かれている材料が写真でわかるように撮影しなければならない。

３．特許権の使用

工事の施工にあたり、特許権その他第三者の権利の対象となっている施工方法を使用する時、受注者はその使用に関する一切の責任を負わなければならない。

４．仮設物

受注者は工事施工に必要な詰所、工作小屋、材料置場等の仮設物を設ける場合は、設置位置概要とその他について監督員と協議し承諾を受けなければならない。

５．指定製造業者

機器、材料等の製造等は各製造業者のリストを提出して承諾を受けるものとする。

６．工事対象物の管理義務

本工事竣工までの機器、材料等の保管の責任は、受注者にあるものとする。

第５節　承諾図及び完成図書

１．承諾図

受注者は契約後、すみやかに担当技術者を派遣し、本特記仕様書及び設計図面に基づいて、設計製作に関する詳細な打合せを行い、承諾図を提出し監督員の承諾を得てから製作に着手しなければならない。

施工計画書

その他監督員が指示するもの

２．完成図書

完成図書として承諾図に下記のものを追加製本して提出すること。

各種試験成績表

設備完成図

工事写真

その他監督員が指示するもの

第６節　引渡し及び保証

１．保証

上記引渡し後１年以内に受注者の責に起因する故障が生じた場合には、無償にて修理、取替えを行うものとする。

保証期間内に明らかに製作者の設計製作の不備に起因する故障あるいは事故が生じた場合は、製作者の責任において直ちに修理又は取替えを行うこと。

２．操作説明

運転操作説明及び各機器の取扱い点検方法等の説明を発注者の指定する日程で行うものとする。

第７節　事前調査

１．　受注者は、工事着手に先立ち現在の状況、関連工事その他についての綿密な調査を行い、十分に実情把握のうえ、施工しなければならない。

第８節　工場検査

(1) 各機器は整備が完了すれば整備工場にて検査を行い、機械設備及び電気設備ともに検査記録を後日提出すること。

(2) 工場において、ＪＩＳ試験法（ＪＩＳ　Ｂ８３０１、ＪＩＳ　Ｂ８３０２）に基づき、性能試験（揚水量、揚程、出力、効率）を行い、試験成績表を提出すること。

(3) 性能試験及び各種検査等の結果について、機械設備及び電気設備ともに機器納入前に工事記録を提出すること。

第９節　機器納入

(1) 工場検査に合格した各機器類は、送り状をつけ現場へ順序よく搬入すること。

(2) 機器のうち長尺物、重量物については損傷なきよう運搬には十分注意すること。

第１０節　既施設と関連工事

１．　本工事は既施設の運転に支障のない様に十分留意する事。

２．　本工事を行うための既施設の一時的な撤去、移設等を行う場合は監督員と協議の上、運転停止が出来るだけ短時間となる様配慮する事。

３．　工事にあたっては、関連する別途工事と十分な協議及び調整を行い、施設の運用に支障がないよう工事を行うものとする。

第１１節　週休２日制適用工事

本工事は、上尾市「週休２日制適用工事（発注者指定型及び現場閉所型)」の試行対象工事である。

試行の実施は、上尾市「週休２日制適用工事」試行要領によるものとする。試行要領は、上尾市役所ホームページで確認のこと。

上尾市役所ホームページ

https://www.city.ageo.lg.jp/page/355165.html

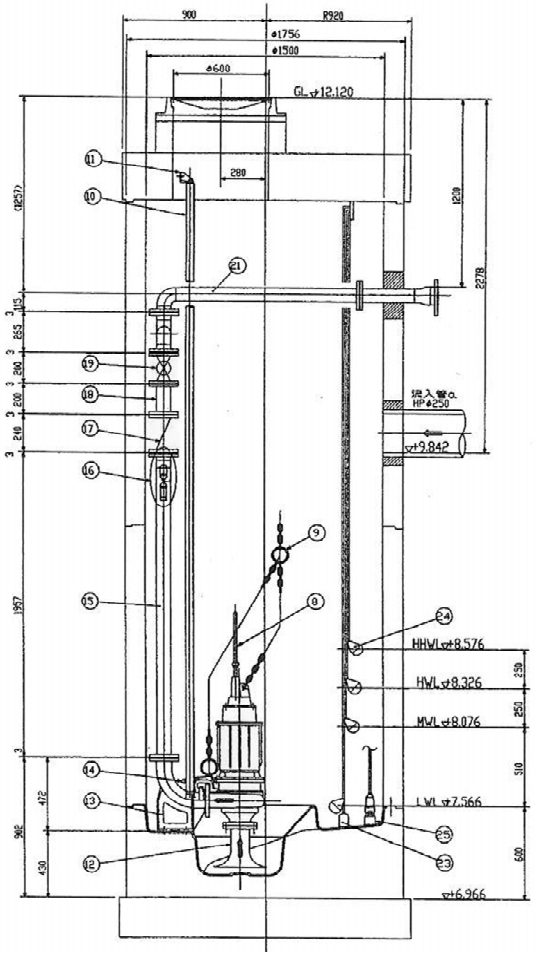

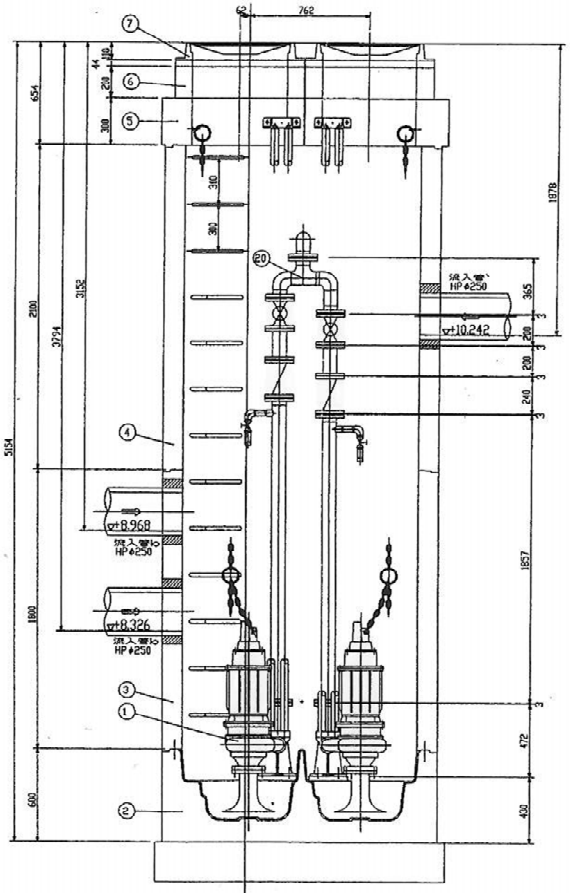

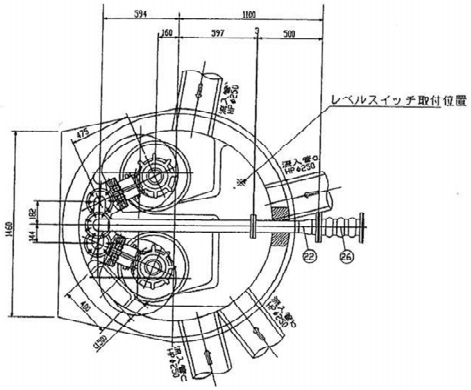

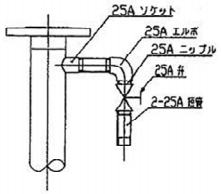

○空気抜キ配管(2式)
材質SUS304.ネジ込式

付号	名称	材質	員数	摘要
26	φ100可トウ管(3山)	ゴム	1	水密フランジ付
25	投込圧力式水位計		1	
24	レベルスイッチ(フロート式)	樹脂リプロピレン	4	LWL,MWL,HWL,HHWL
23	フロート用ウエイト	PVC	1	内部SS
22	100A×80A偏心大管	SUS304	1	Sch 10S
21	80A曲管	SUS304	1	Sch 10S
20	80A集合管	SUS304	1	Sch 10S
19	80AJIS10Kボール弁	FC200	2	タールエポ塗装
18	80A短管	SUS304	2	Sch 10S 200L
17	80AJIS10K逆止弁	FC200	2	スイング式 タールエポ塗装
16	25A空気抜キ配管	SUS304	2S	Sch 10S,ネジ込式
15	80A直管	SUS304	2	Sch 10S 1857L,1957L
14	ガイドフランジ	FC250	2	PE-502 タールエポ塗装
13	ガイドスタンド(80A)	FC250	2	PE-502 タールエポ塗装
12	ベルマウス	SUS304	2	PE-502
11	ガイドホルダー	SCS13	2	PE-502
10	ガイドレール	SUS304	4	40A Sch 10S
9	チェーン	SUS304	2S	端末鎖環付
8	キャブタイヤケーブル	2PNCT	2S	
7	丸蓋	FCD	2	φ600×110H
6	調整塊	RC	2	φ600×200H
5	上部床版塊	RC	1	丸蓋(φ600×2)用
4	直壁	RC	1	φ1500×2100H ステップ付
3	直壁	RC	1	φ1500×1800H ステップ付
2	予旋回槽	FRP+RC	1	PE-502
1	電込スクリュー付水中汚水ポンプ	FC	2	D3K

年度	令和７年度	上尾市公共下水道	
工事名	原市No.2マンホールポンプ場更新工事		
工事場所	原市No.2マンホールポンプ場		
図面名	マンホールポンプ構造図（既設）		
縮尺	FREE	図面番号	1/9
上尾市上下水道部下水道施設課			

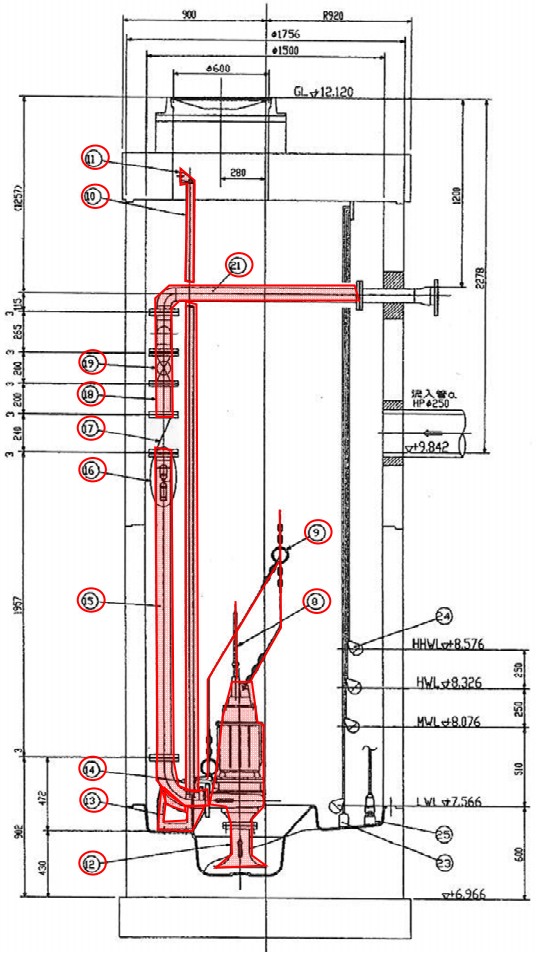

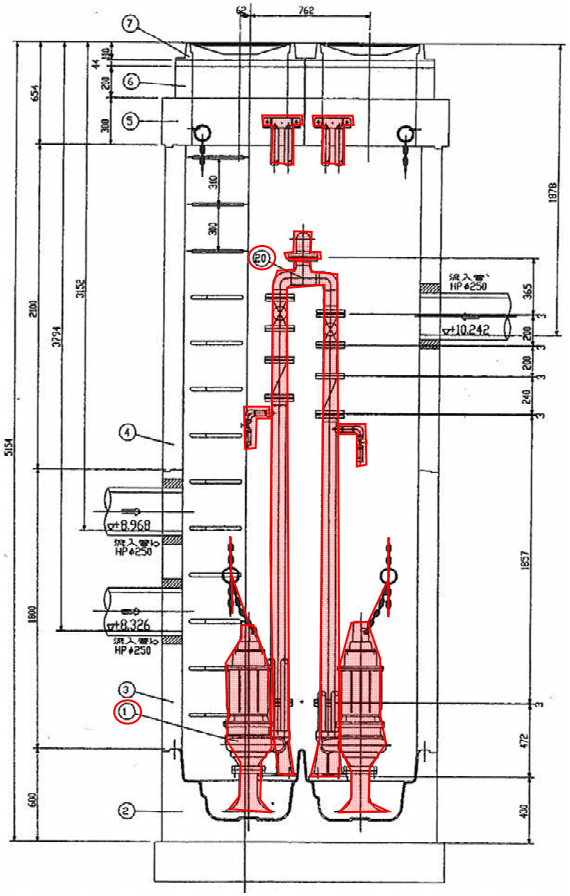

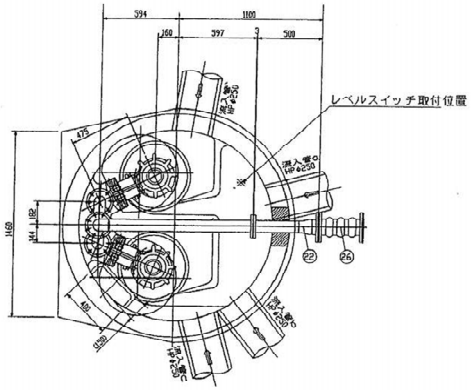

付号	名称	材質	員数	摘要
26	φ100可トウ管(3山)	ゴム	1	水盤フランジ付
25	投込圧力式水位計		1	
24	レベルスイッチ(フロート式)	リプロピレン	4	LWL,MWL,HWL,HHWL
23	フロート用ウエイト	PVC	1	内部SS
22	100A×80A縮大管	SUS304	1	Sch 10S
21	80A曲管	SUS304	1	Sch 10S
20	80A集合管	SUS304	1	Sch 10S
19	80AJIS10Kボール弁	FC200	2	タールエポ塗装
18	80A短管	SUS304	2	Sch 10S 200L
17	80AJIS10K逆止弁	FC200	2	スイング式 タールエポ塗装
16	25A空気抜キ配管	SUS304	2S	Sch 10S,ネジ込式
15	80A直管	SUS304	2	Sch 10S 1857L,1957L
14	ガイドフランジ	FC250	2	PE-502 タールエポ塗装
13	ガイドスタンド(80A)	FC250	2	PE-502 タールエポ塗装
12	ベルマウス	SUS304	2	PE-502
11	ガイドホルダー	SCS13	2	PE-502
10	ガイドレール	SUS304	4	40A Sch 10S
9	チェーン	SUS304	2S	端末鎖環付
8	キャブタイヤケーブル	2PNCT	2S	
7	丸蓋	FCD	2	φ600×110H
6	調整環	RC	2	φ600×200H
5	上部床版塊	RC	1	丸蓋(φ600×2)用
4	直壁	RC	1	φ1500×2100H ステップ付
3	直壁	RC	1	φ1500×1800H ステップ付
2	円筒底塊	FRP+RC	1	PE-502
1	埋込スクリュー付水中汚水ポンプ	FC	2	D3K

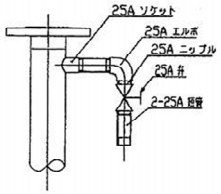

○空気抜キ配管(2式)
材質SUS304.ネジ込式

今回対象

年度	令和７年度	上尾市公共下水道	
工事名	原市No.2マンホールポンプ場更新工事		
工事場所	原市No.2マンホールポンプ場		
図面名	マンホールポンプ構造図（更新）		
縮尺	FREE	図面番号	2/9
上尾市上下水道部下水道施設課			

	ポンプ型式	H	ポンプ質量(kg)
	D3K-L-1.55	665	125
	D3K-M-1.55	665	125
	D3K-H-1.55	665	125
	D3K-S-1.55	665	125
	D3K-SH-2.25	740	145
▶	D3K-SH-3.75	800	160
	D3K-L-3.75	740	150
	D3K-L-1.56	665	125
	D3K-M-1.56	665	125
	D3K-H-2.26	740	145
	D3K-S-3.76	800	160
	D3K-SH-3.76	800	160

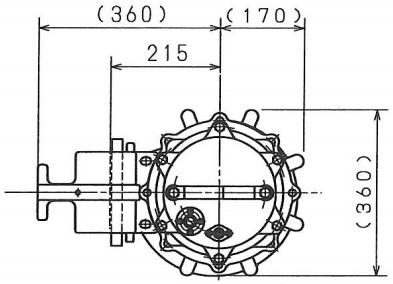

キャブタイヤケーブル

3.5mm² × 4芯 × 20m(2PNCT)

1.25mm² × 4芯 × 20m(耐熱VCT)

ヒドロスタル水中ポンプ(2台)

ポンプ名称	汚水ポンプ
仕様揚液名	汚 水
ポンプ形式	D3K-SH-3.75
清水仕様	0.45m³/min× 11.6m× 1440min⁻¹
電動機仕様	大平洋機工製 DL372T型 F種
	3.7kW 4P 200V 50Hz
製造番号	SHD36067～8

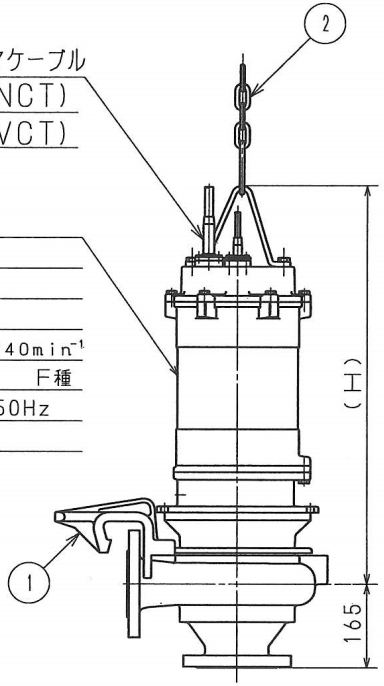

符号	名称	材質	1台分員数	摘要
2	チェーン	SUS304	1s	
1	ガイドフランジ	FC250	1	

年度	令和７年度	上尾市公共下水道	
工事名	原市No.2マンホールポンプ場更新工事		
工事場所	原市No.2マンホールポンプ場		
図面名	マンホールポンプ外径寸法図（既設）		
縮尺	FREE	図面番号	3/9
上尾市上下水道部下水道施設課			

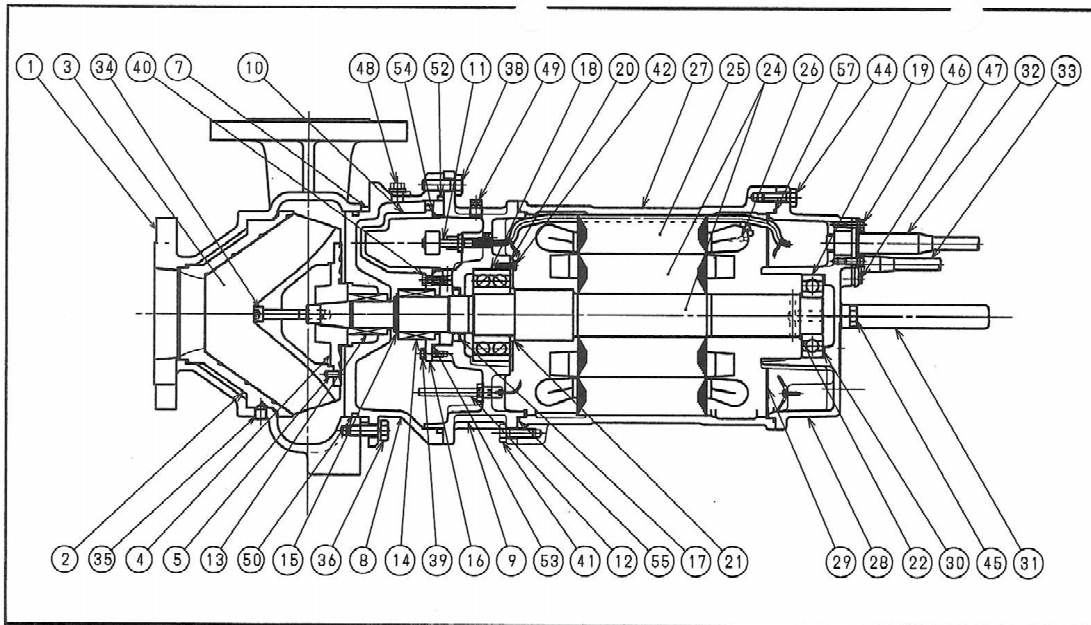

	符号	部品名	材質	一台分員数	部品番号
下部メカニカルシール（メカシールP）	61	固定環	SiC+NBR	1	
	62	シールリング	超硬	1	
	63	スプリング	SUS304	1	
	64	スプリングホルダー	SUS304	2	
	65	保護カバー	NBR	1	
	66	リング	SUS304	1	
上部メカニカルシール（メカシールM）	67	固定環	SiC+NBR	1	
	68	シールリング	カーボン	1	
	69	スプリング	SUS304	1	
	70	ベローズ	NBR	1	
	71	セットプレート	SUS304	1	

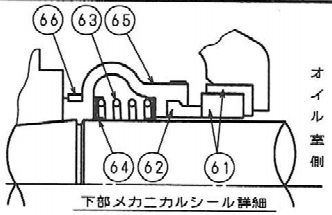

下部メカニカルシール詳細

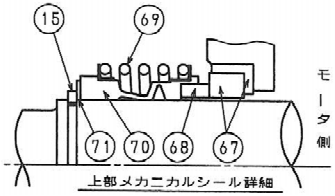

上部メカニカルシール詳細

符号	部品名	材質	一台分員数	部品番号	符号	部品名	材質	一台分員数	部品番号	符号	部品名	材質	一台分員数	部品番号
1	ケーシング	FC250	1		21	軸受リング（下部）	SS400	1		41	ベアリングハウスボルト	SUS304	4	
2	サクションライナー	FC250	1		22	軸受リング（上部）	SPC	1		42	ベアリングカバーボルト	SUS304	3	
3	羽根車	FCD450-10	1		23					43				
4	羽根車フランジ	FCD450-10	1		24	ローター＆主軸	主軸SUS403	1		44	ヘッドカバーボルト	SUS304	4	
5	羽根車ピン	SUS316	1		25	ステーター	——	1		45	吊金具ボルト	SUS304	2	
6					26	サーマルプロテクター	——	2S		46	ケーブル押えボルト（動力用）	SUS304	4	
7	スペーサーシム	SUS304	1S		27	ステーターハウス	FC200	1		47	ケーブル押えボルト（保護用）	SUS304	2	
8	オイルハウス	FC250	1		28	ヘッドカバー	FC200	1		48	オイルプラグ	SUS304	1	
9	ベアリングハウス	FC200	1		29	仕切板	ポリエステル	1		49	浸水ドレンプラグ	SUS304	1	
10	浸水溜り室キャップ	FC200	1		30	波状座金	SK5M	1		50	ケーシングシール	NBR	1	
11	浸水検知フロート	——	1		31	吊金具	SUS304	1		51				
12	浸水検知（電極棒）	SUS304	1S		32	キャブタイヤーケーブル（動力用）	2PNCT	1式		52	オイルハウスOリング	NBR	1	
13	メカニカルシール（P）	別示	1S		33	キャブタイヤーケーブル（保護用）	耐油VCT	1式		53	メカシールフランジOリング	NBR	1	
14	メカニカルシール（M）	別示	1S		34	羽根車ボルト	SUS316	1		54	浸水溜り室Oリング	NBR	1	
15	メカニカルシール止メ輪	SK5M	1		35	サクションライナーボルト	SUS304	8		55	ベアリングハウスOリング	NBR	1	
16	メカシールフランジ	FC250	1		36	ケーシングボルト	SUS304	8		56				
17	オイルシール	NBR	1		37					57	ヘッドカバーOリング	NBR	1	
18	下部軸受	——	1		38	オイルハウスボルト	SUS304	8		58				
19	上部軸受	——	1		39	メカシールフランジボルト	SUS304	4		59				
20	ベアリングカバー	SPC	1		40	浸水溜り室止ボルト	SUS304	4		60				

ポンプ名称　汚水ポンプ

製造番号　SHD36067~8

年度	令和７年度	上尾市公共下水道	
工事名	原市No.2マンホールポンプ場更新工事		
工事場所	原市No.2マンホールポンプ場		
図面名	マンホールポンプ組立構造断面図（既設）		
縮尺	FREE	図面番号	4/9
上尾市上下水道部下水道施設課			

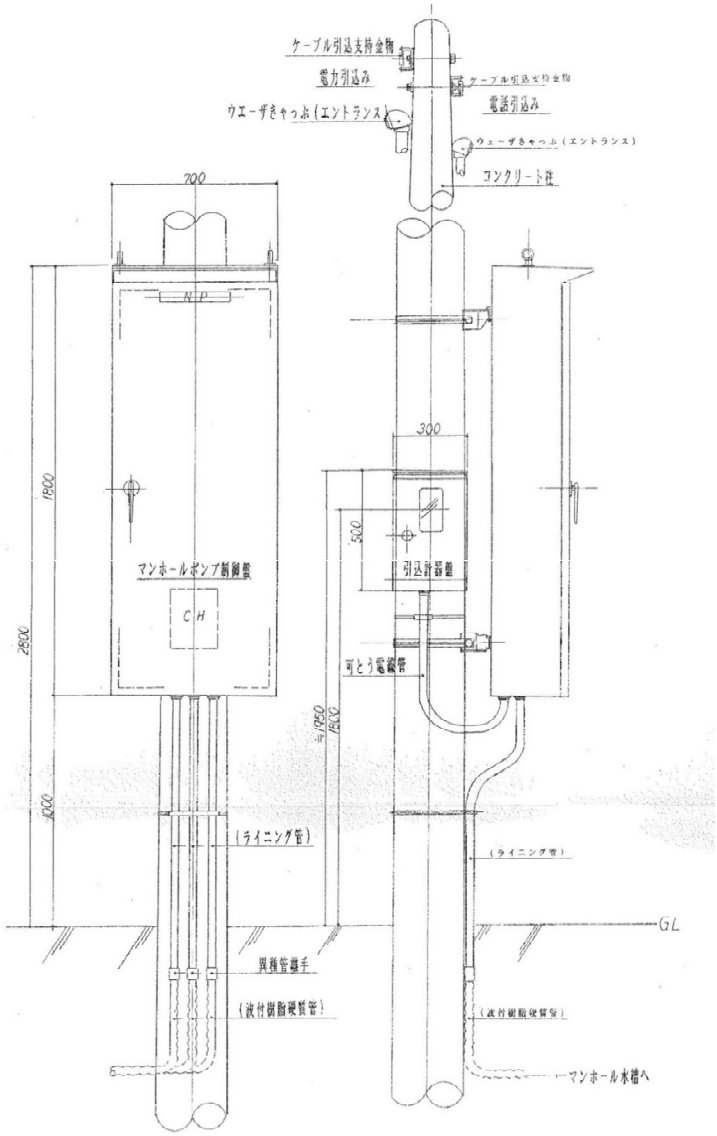

年度	令和７年度	上尾市公共下水道	
工事名	原市No.2マンホールポンプ場更新工事		
工事場所	原市No.2マンホールポンプ場		
図面名	電気設備配置図（既設）		
縮尺	FREE	図面番号	5/9
上尾市上下水道部下水道施設課			

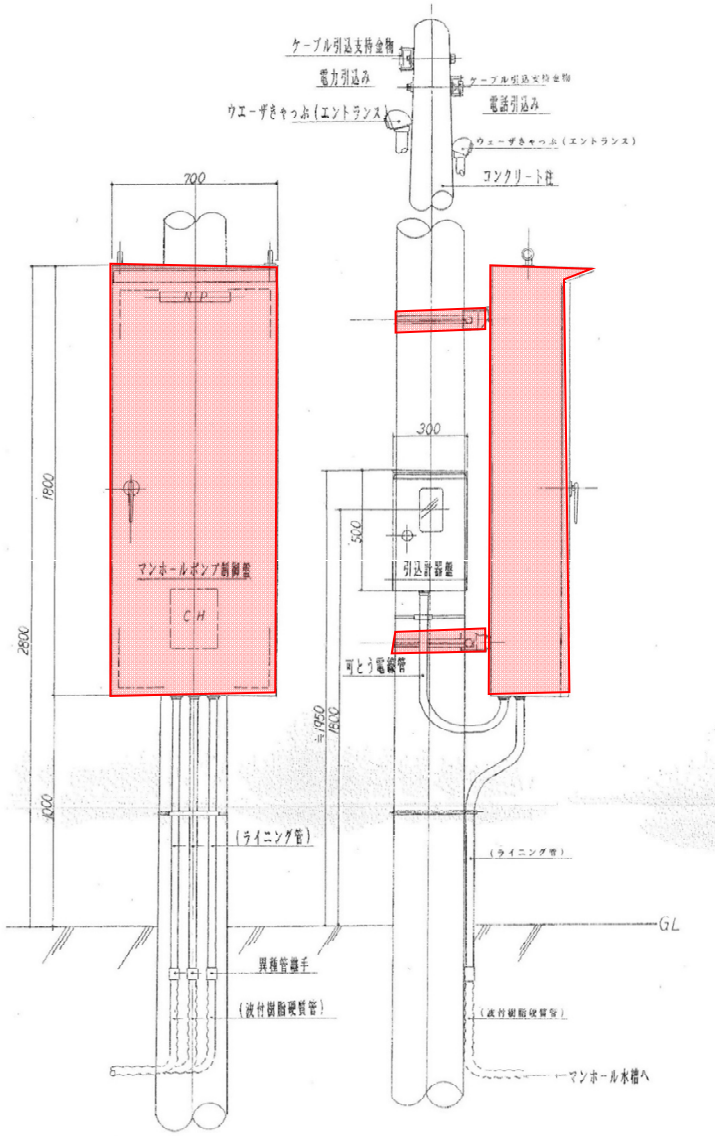

今回対象

年度	令和７年度	上尾市公共下水道	
工事名	原市No.2マンホールポンプ場更新工事		
工事場所	原市No.2マンホールポンプ場		
図面名	電気設備配置図（更新）		
縮尺	FREE	図面番号	6/9
上尾市上下水道部下水道施設課			

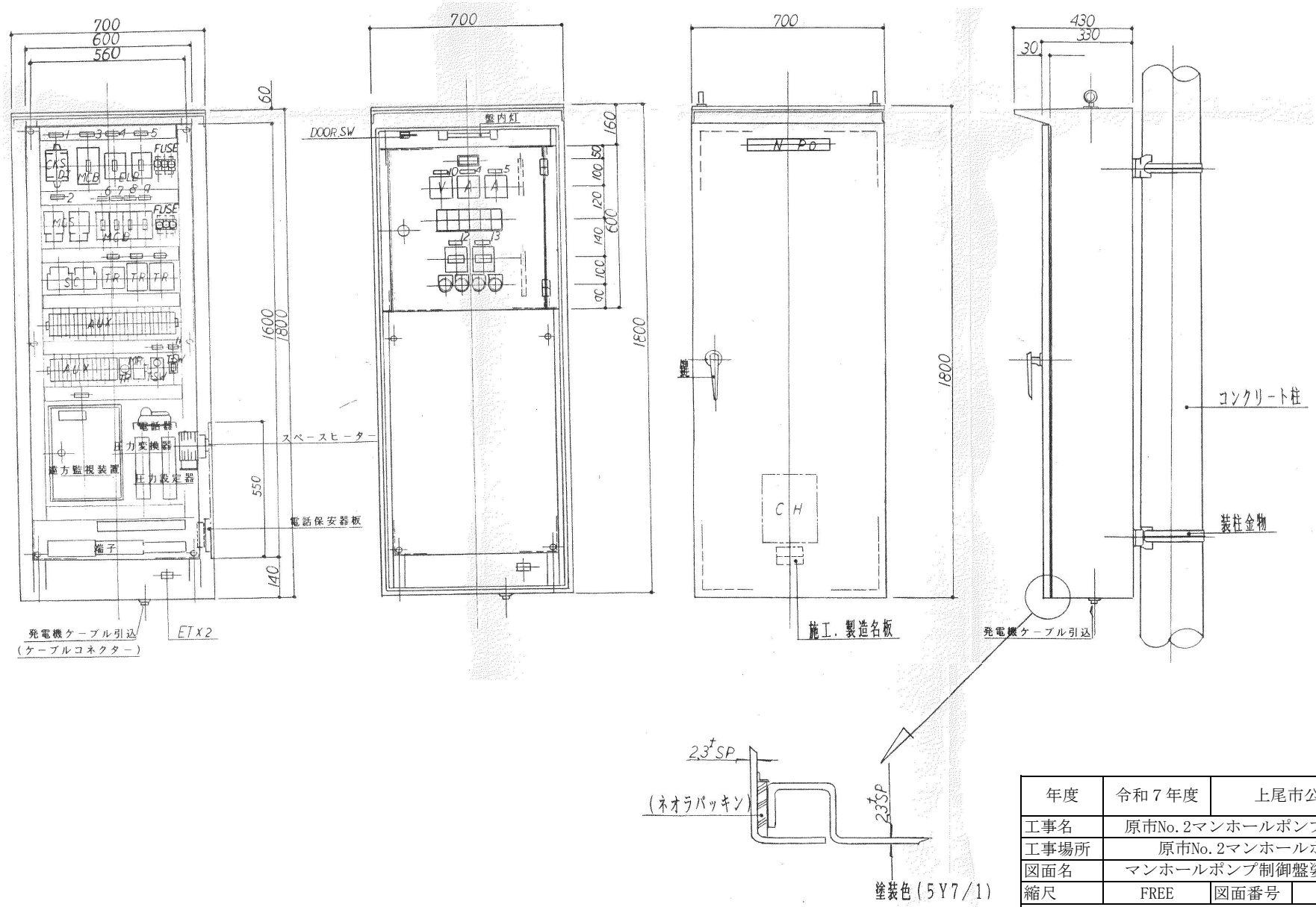

年度	令和７年度	上尾市公共下水道	
工事名	原市No.2マンホールポンプ場更新工事		
工事場所	原市No.2マンホールポンプ場		
図面名	マンホールポンプ制御盤姿図（既設）		
縮尺	FREE	図面番号	7/9
上尾市上下水道部下水道施設課			

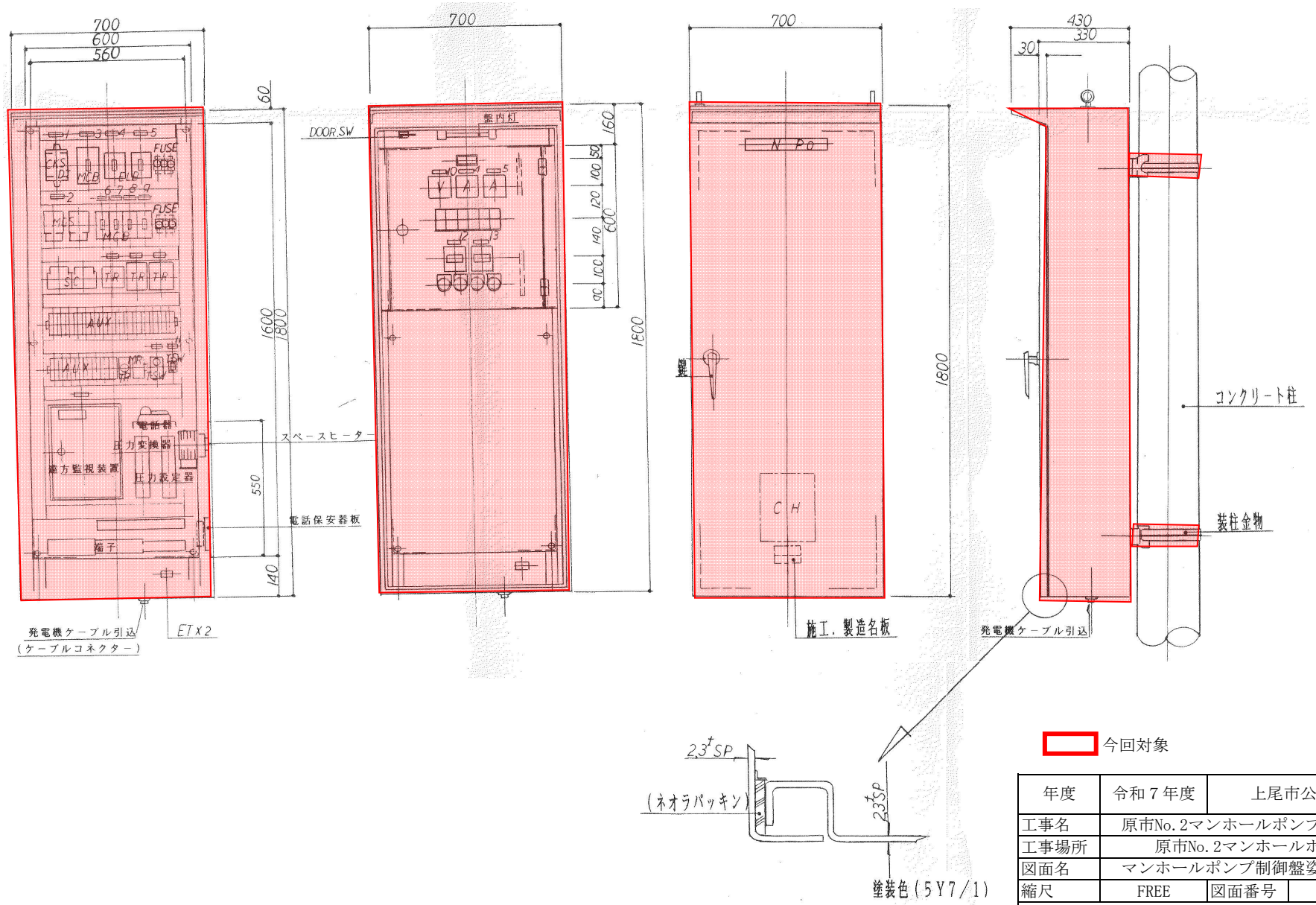

今回対象

年度	令和７年度	上尾市公共下水道	
工事名	原市No.2マンホールポンプ場更新工事		
工事場所	原市No.2マンホールポンプ場		
図面名	マンホールポンプ制御盤姿図（更新）		
縮尺	FREE	図面番号	8/9
上尾市上下水道部下水道施設課			

取付部品表

品名		工番	
納入先		日付	
注文主			

番号	品名	部品記号	形式・定格	メーカー	数量	備考
	ノーヒューズ	MCB	3P100/75AT EA-103B	富士電機	1	
	ノーヒューズ	MCB	2P30/5AT EA-32	〃	2	
	ノーヒューズ	MCB	2P30/3AT EA-32	〃	2	
	漏電遮断器	ELB	警報接点付き 3P30/30AT EG-33F	〃	2	
	電磁開閉器	MGS	3φ200V. 1a1b, 4.0KW SC-5-1	〃	2	サーマル付き
	電圧計	V	300V FC-80	〃	1	
	電流計	A	公称目盛赤指針付き 0~20~40A FSN-80	〃	2	
	変圧器	TR	200/100V. 100VA	トヨズミ	1	
	変圧器	TR	200/100V. 50VA	〃	1	
	変圧器	TR	200/24V. 100VA	〃	1	
	補助リレー	AUX	AC200V. MY-4N (PYF-14H)	オムロン	8	
	補助リレー	AUX	AC24V. MY-4N (PYF-14H)	〃	16	
	交互リレー	MR	AC200V G4Q-212S	オムロン	1	
	ヒューズ	FUSE	遮断 500MVA,3A AFC-30	富士電機	6	
	コンデンサー	SC	3φ200V.75uF FF2075TX	指月電機	2	
	切替スイッチ	CKS	3P60ADT DCS-60	日東工業	1	
	タイマー	TM	AC200V.OFF-DELY.	オムロン	1	T3CR-H8L
	積算時間計	HM	リセット付き HS-7B	三菱電機	2	
	表示灯	PL	AC200/18V. OL~2 SL-44	和泉電機	1SET	
	集合表示灯	PL	AC200/18V. RL~2 OL~10 SL-44	〃	1SET	
	操作スイッチ	CS-1	AC-23	〃	1	
	操作スイッチ	CS-2	ASN-111	〃	1	
	操作スイッチ	CS-3	ASN-155	〃	1	
	押釦スイッチ	PBS	ABN-101	〃	1	
	警報通報装置	CSDX	コルソス CSDX	NEC	1	
	電話器	TELE-PHONE		シャープ	1	※現在無し
	圧力式水位計	検出器	SL-130C	川鉄アドバンテック	1SET	
		変換器	PSB-132A			
		設定器	AS-410-HHLL			

取付部品表

品名		工番	
納入先		日付	
注文主			

番号	品名	部品記号	形式・定格	メーカー	数量	備考
	螢光灯	FL	AC200V. 10W	丸善電機	1	
	スペースヒーター	SP-H	AC200V. 100W PH100	日東工業	1	
	温度スイッチ	THRMO-S	AC200V. 0°~25℃ STR525	ニチデン	1	
	タンブラスイッチ	T-SW	AC200V.	松下電工	1	
	端子	TB	BN-W	和泉電機	1SET	
	水位表示器		広角度メーター SWM-6 0-100%	富士電機	1	後付け

年度	令和７年度	上尾市公共下水道	
工事名	原市No.2マンホールポンプ場更新工事		
工事場所	原市No.2マンホールポンプ場		
図面名	制御盤取付部品表（既設）		
縮尺	FREE	図面番号	9/9
上尾市上下水道部下水道施設課			